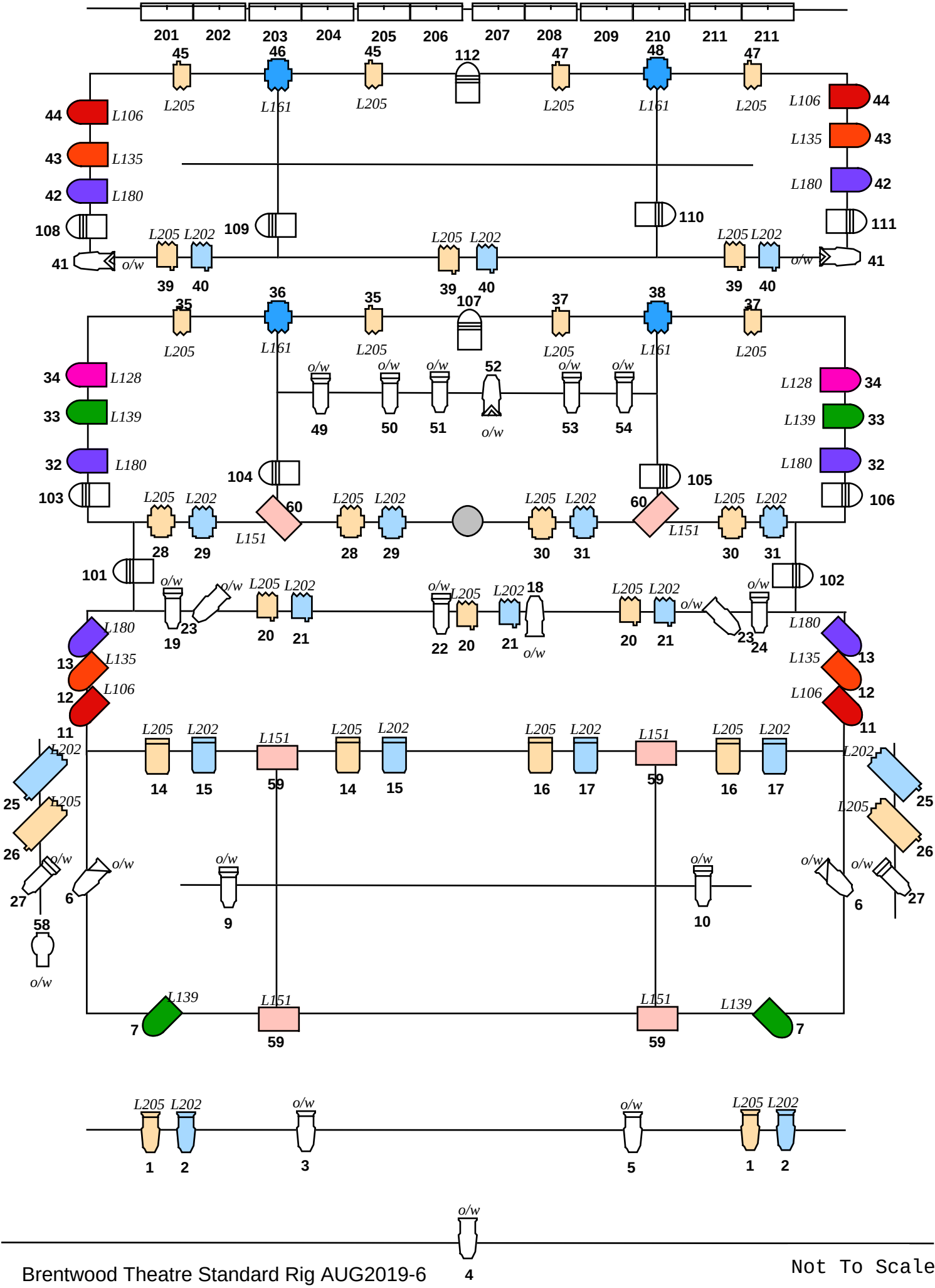

Brentwood Theatre Standard Rig AUG2019-6